DST-40360-ST Verschlussspanner horizontal 34000N

Produktbeschreibung :

- ⇒ Zugspanner, schwere massive Ausführung
- ⇒ mit Sicherheitsverriegelung, um ein ungeabsichtigtes Öffnen zu vermeiden
- ⇒ Gegenhalter nicht im Lieferumfang
- ⇒ Zugbügel in der Länge verstellbar
- ⇒ längere Zugbügel auf Anfrage erhältlich
- ⇒ Material: geschmiedeter Qualitätsstahl, brüniert
- ⇒ ergonomischer Kunststoffgriff
- ⇒ Haltekraft 34000N
- ⇒ Gewicht : 1610g

Hinweise :

- ⇒ optionales Gegenlager DST-40370-LP (u.a. passend zu Destaco 385102)
- ⇒ ersetzt u.a. Destaco 385-R, AMF usw...
- ⇒ Auf Wunsch in rostfereier Ausführung in Edelstahl lieferbar.
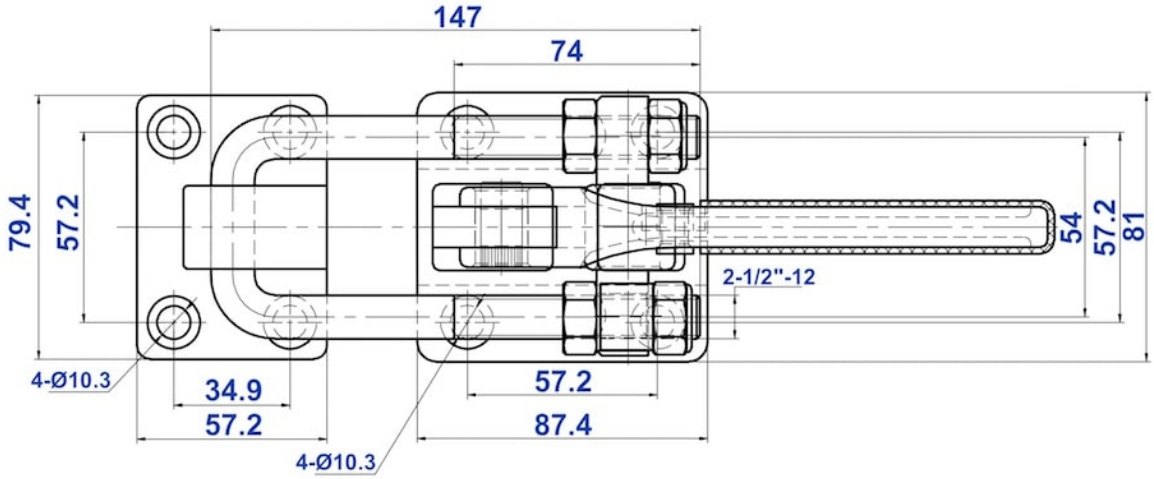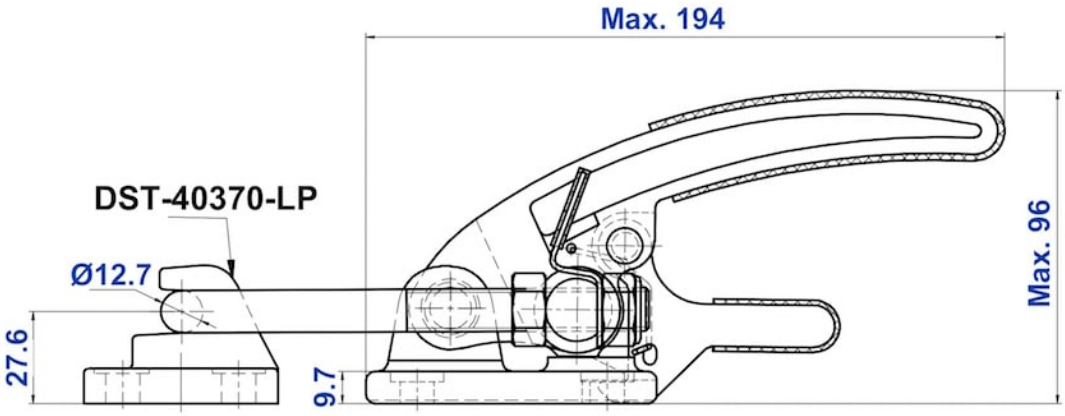
Modell-Nr.	Haltekraft (N)	Gewicht (g)
DST-40360-ST	34000 N	1610 g