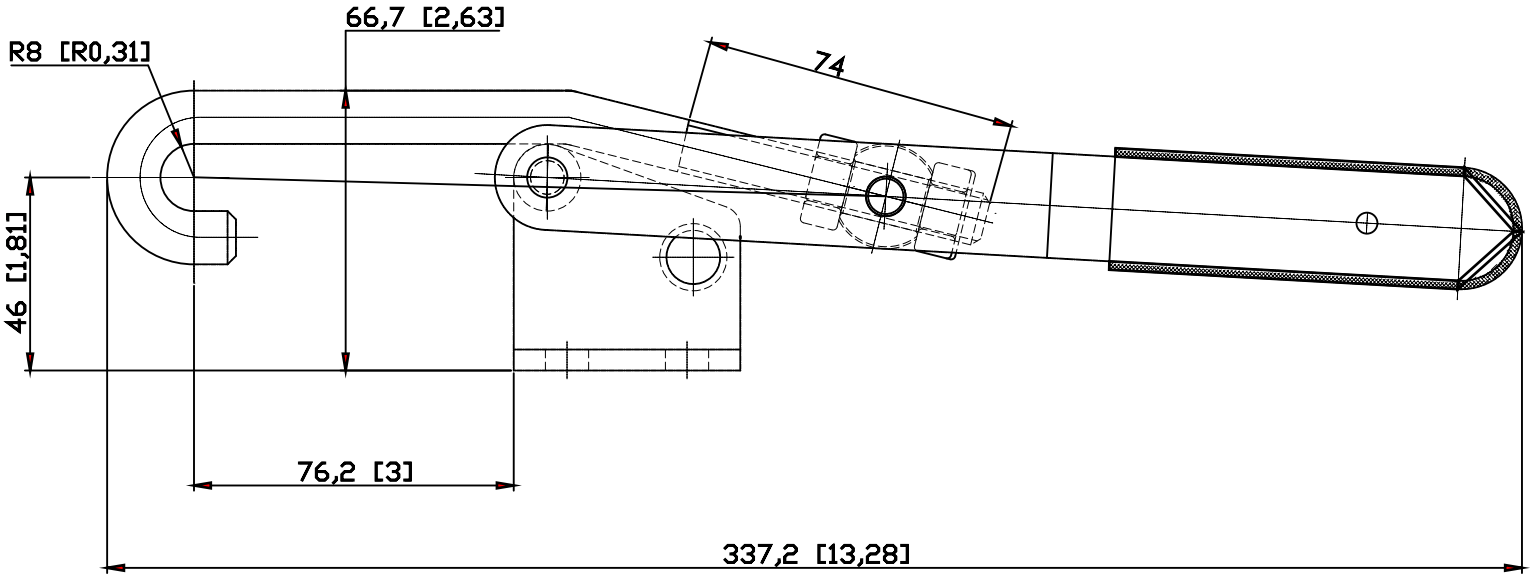
66,7 [2,63]
R8 [R0,31]
74
46 [1,81]
76,2 [3]
337,2 [13,28]

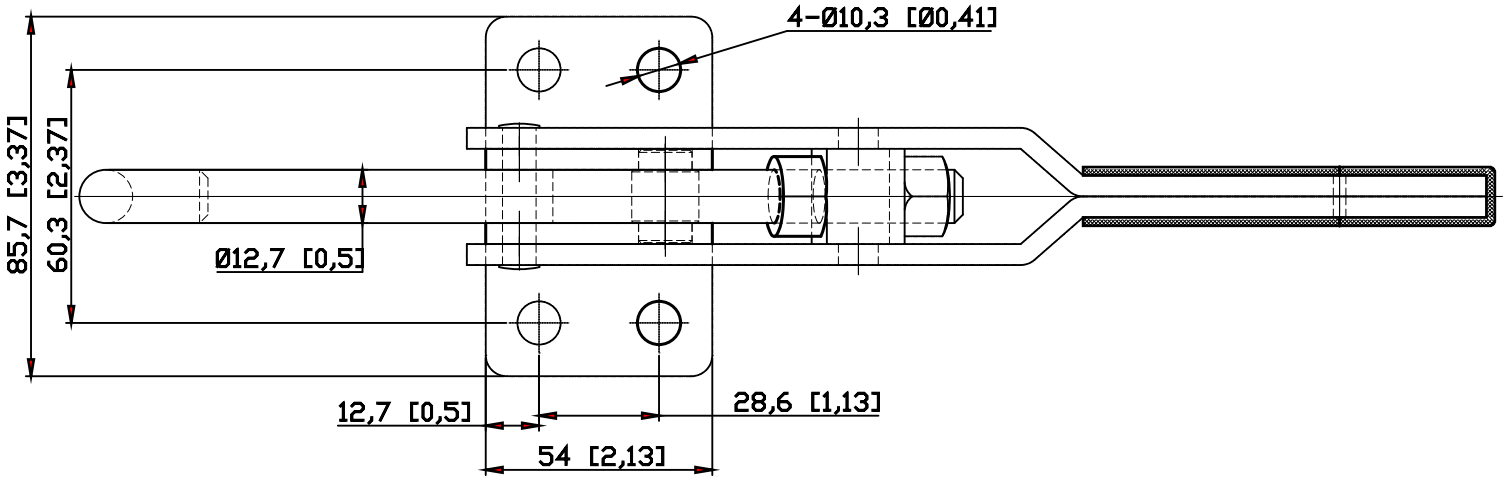
4-Ø10,3 [Ø0,41]
85,7 [3,37]
60,3 [2,37]
Ø12,7 [0,5]
12,7 [0,5]
28,6 [1,13]
54 [2,13]