DST-451 Hakenspanner-Verschlussspanner 1700N

Produktbeschreibung :

- ⇒ Schnelles und sicheres Verschließen von Formen, Deckeln, Klappen und Behältern
- ⇒ Zugspanner für industrielle Anwendungen
- ⇒ Zughaken und Fuß stehen im Spannzustand waagrecht zur Begestigungsfläche
- ⇒ Zughaken mit Gewinde in der Länge verstellbar
- ⇒ Längere Zughaken auf Anfrage erhältlich
- ⇒ Material : Qualitätsstahl verzinkt und passiviert
- ⇒ ergonomischer Kunststoff-Handgriff
- ⇒ auch in Edelstahl verfügbar (Modellnummer DST-451-SS)
- ⇒ ersetzt u.a. Destaco 351, Kakuta PA-250, AMF usw...
- ⇒ **Preise und CAD-Daten auf Anfrage !**
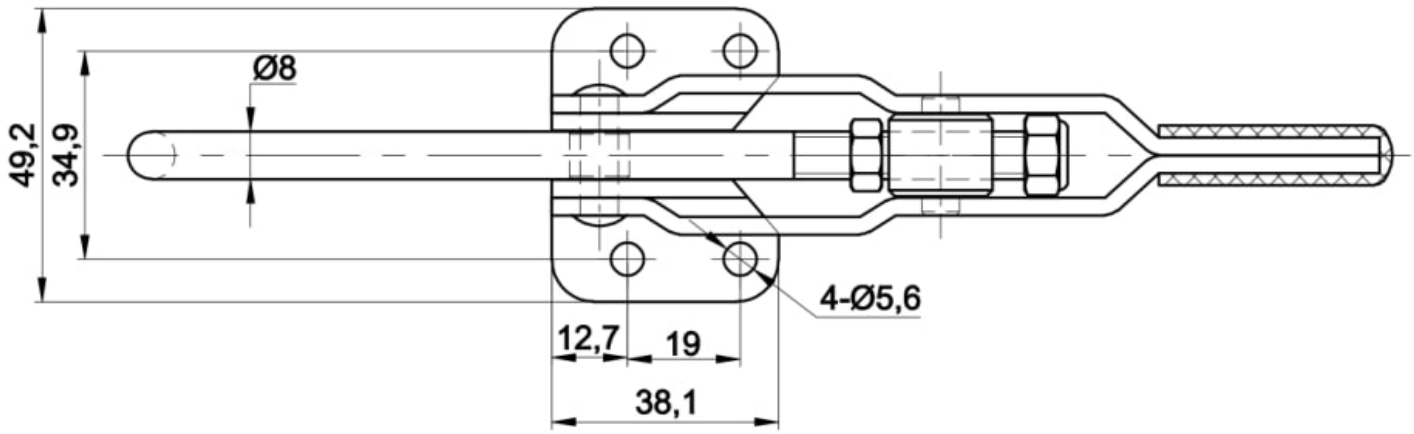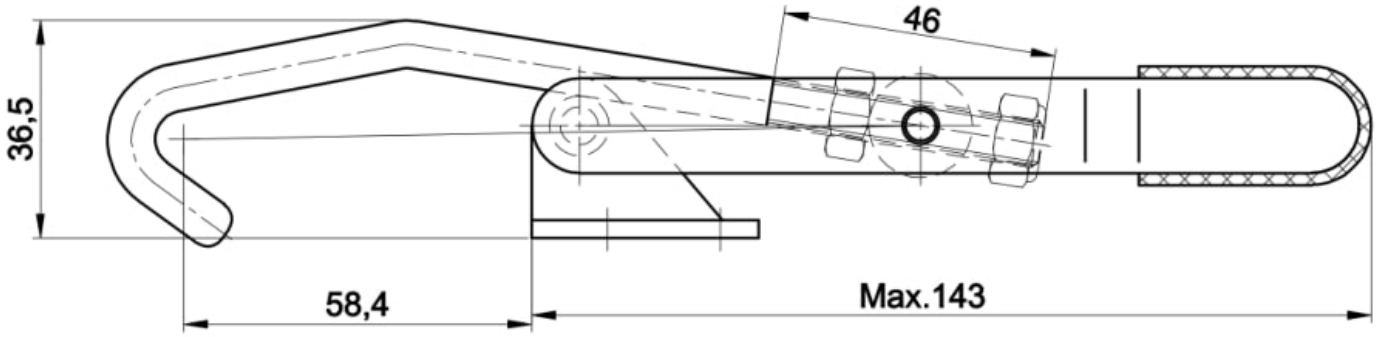
Modell-Nr.	Haltekraft (N)	Gewicht (g)	Preis
DST-451	1700 N	270 g	Auf Anfrage